出國報告（出國類別：會議）

參加「NAB'2013 美國廣播電視年會（NAB'2013 Symposium and International Exposition）」

服務機關：國家通訊傳播委員會
姓名職稱：林大景科長
派赴國家：美國
出國期間：102 年 4 月 7 日至 4 月 14 日
報告日期：102 年 7 月 5 日

摘　要

今年 4 月 8 日至 4 月 11 日美國無線廣播電視業者協會（National Association of Broadcasters, NAB）於拉斯維加斯市（Las Vegas）主辦的「NAB'2013 美國廣播電視年會（NAB'2013 Symposium and International Exposition）」，是全球傳播媒體、網路、電子、通信業界最大規模的活動，此一盛會行之有年，除了舉行傳播媒體專業器材展 NAB Show 之外，並針對廣電產業發展相關議題召開研討會議。

為了解廣播電視產業科技新知，蒐集各國通訊傳播相關領域發展近況以掌握未來趨勢，俾作為本會監理業務、制定政策之參考，因此奉派參加「NAB'2013 美國廣播電視年會」。鑑於無線廣播數位化是當前重要課題，且世界各國亦積極投注人力物力，觀察最新的數位廣播媒體發展趨勢爰為本次出國計畫的關注重點，本報告也將特別就此部分予以詳述。

目　次

壹、目的 …… 1

一、緣起 …… 1

二、關注重點 …… 3

貳、過程 …… 6

一、行程概要 …… 6

二、傳播媒體專業器材展（NAB Show）介紹 …… 6

（一）展覽會場配置 …… 6

（二）展覽會場剪影 …… 8

三、研討會議紀實 …… 12

參、心得及建議事項 …… 19

肆、附錄

壹、目的

一、緣起

美國無線廣播電視業者協會（National Association of Broadcasters, NAB）於 1922 年成立，目前會員超過 8,300 個，包括全美的無線廣播電臺、四大無線電視網等，是美國最大的無線廣播電視事業公協會。NAB 對其會員提供許多服務，諸如：法律專業知識、有效的宣傳、及時的交流、專業發展溝通學習平台等，並且經常代表廣電業者在美國國會、政府機關、FCC、法院進行遊說，關切政府法令對於廣電業者及視聽大眾的衝擊，組織影響力不容小覷。

NAB 於每年 4 月間在美國內華達州（Nevada）拉斯維加斯市（Las Vegas）舉行的廣播電視年會是全球傳播媒體、網路、電子、通信業界最大規模的活動，主要內容包括傳播媒體專業器材展「NAB Show」及研討會議兩大部分。

美國傳播媒體專業器材展 NAB Show 與荷蘭國際廣播電視設備展（International Broadcasting Convention, IBC）並列為全球兩大廣播電視產業博覽會，皆以參觀者的數量及參展廠商的知名度著稱。NAB Show 號稱擁有四大平台：

(一)可全面了解全世界廣播電視產業最新技術與趨勢的平台；

(二)是全世界廣播電視產業最廣泛的交流平台；

(三)是全世界廣播電視產業最大的採購產品與解決方案的平台；

(四)是全世界廣播電視產業最佳的合作平台。

依據 NAB 所發佈的新聞稿，今年 NAB Show 於 4 月 8 日至 4 月 11 日舉行，邀請全球 1,600 多家廠商展出，展覽主題共有 12 項，包括：Acquisition & Production 、Connected Media World、Content Market、Display Systems、Distribution & Delivery、Industry Resources、Management & Systems、Online Video、Outdoor/Mobile Media、Post Production、Pro Audio、Radio，展出內容則涵蓋雷射音響設備、遊戲設備、衛星系統、無線廣播設施、數位管理設備、行動電視和技術、數位相機、郵政產品數位信號設備、網路電視、燈光燈具、節目製作設備、數位錄音錄影設備、多媒體電腦和軟體、通訊設備、行動電話、節目軟體、電信電纜、動畫製作、數位電視及照相設備等，有超過 10 萬名專業人士前往參觀。

除了大型博覽會之外，NAB 另同時舉辦一百多場研討會議，議題包括：廣電工

程技術、廣電管理、雲端內容、數位出版、軍事應用、節目後製等，吸引全球各國政府機關代表、企業主管、專家學者、研發人才前往取經。年會期間 NAB 並舉辦各種聯誼活動，期使與會人士皆能有所斬獲。

為了解廣播電視產業之科技新知、各國通訊傳播相關領域發展近況，以掌握未來趨勢，因此奉派前往拉斯維加斯參加「NAB'2013 美國廣播電視年會（NAB'2013 Symposium and International Exposition）」，希冀藉由此一盛會蒐集最新資訊，俾供本會監理業務、制定政策之參考。

美國拉斯維加斯2013 NAB Show展覽會場外觀

二、關注重點

當前世界各國正緊鑼密鼓地推展廣播電視數位化，我國亦不落人後；茲針對無線電視、有線電視、無線廣播之數位化分述如下：

（一）無線電視數位化部分：

從民國 51 年開始無線類比電視播出（台灣電視公司於當年雙十國慶開播），歷時 50 年，於 101 年 6 月 30 日中午 12 時 5 家無線電視台播出最後的類比節目，關閉臺北市竹子山站主站訊號後劃下休止符，我國正式進入無線電視全面數位化的嶄新時代。

我國推動數位無線電視轉換始自 87 年，原規劃於 99 年底前收回類比無線電視頻道，因種種困難仍須克服，本會於 99 年承接後，積極推動數位無線電視改善站建置、數位機上盒安裝補助、數位轉換技術宣導及關閉類比無線電視頻道事宜，並經由政府機關、5 家無線電視臺、地方政府、公民營團體及熱心人士等齊心協力，終於完成全面轉換，不僅能促進民眾收視量與質，提升頻譜資源使用效益，也可強化國際競爭力，與世界先進國家接軌。

（二）有線電視數位化部分：

為達成行政院 101 年揭示「數位匯流發展方案」第 2 版「民國 103 年有線電視全面數位化」之目標，藉由公、私部門協力推動，傳送有線數位服務給大眾，而形成政策產出循環，本會已配合規劃有線電視全面數位化執行計畫，將透過各項政策性工具（評鑑、換照、費率審議、重大股權交易移轉審議、數位化實驗區計畫）、消費者權益保護、政策研擬與法規修正、跨部會整合並運用相關單位資源等各項執行策略推動有線電視數位化。

此外，本會亦運用「有線廣播電視事業發展基金」促進數位化，於 102 年 4 月 11 日公告受理有線廣播電視系統經營者申請「促進數位普及發展」之補助申請，共計受理 35 件補助計畫；查 101 年第 4 季有線電視數位服務訂戶普及率為 21.03%，俟 35 件補助計畫至 102 年底完成後，我國有線電視數位化普及率約可達 42.73%。本會期望藉由執行、宣導及補助，以「點、線、面」方式大幅提升有線電視數位化比率，以達成全面數位化之目標。

（三）無線廣播數位化部分：

自廣播問世以來，於傳播領域始終占有一席之地，即使是在影像媒體出現後，仍然受到部分民眾的支持；然而，國內民眾的廣播收聽率與歐美國家相去甚遠，根據分析最主要的原因就是廣播的收聽品質不佳。所

以，提供高品質的音訊服務，建立國人的收聽習慣乃重要課題，廣播科技朝向數位化發展已是時勢所趨。

由於數位壓縮科技之進步，已能更有效運用頻譜、提高音訊品質，因此政府積極推動無線廣播數位化工作，以提升廣播產業發展及競爭力，於 94 年 6 月 26 日完成第 1 梯次數位廣播頻率開放案審議工作，共核發 6 張數位廣播業者籌設許可（全區單頻網 3 家：福爾摩沙電臺籌備處、優越傳信數位廣播股份有限公司籌備處、中國廣播股份有限公司；北區區域網 2 家：寶島新聲廣播電臺股份有限公司、臺倚數位廣播股份有限公司籌備處；南區區域網 1 家：好事數位生活廣播電臺籌備處）。目前已有寶島新聲廣播電臺股份有限公司取得電臺執照，但仍未取得營運執照。

綜上所述，相對於無線電視、有線電視之數位化進程，無線廣播部分較為落後。況且，目前廣播產業面臨著激烈的競爭，未來業者的致勝關鍵即在於數位廣播科技的運用。數位廣播在歐美國家已發展數十年，相較於傳統調幅、調頻電臺的類比式（analog）廣播，運用數位化不僅能製造出成本更低、品質更佳的節目，另在儲存建檔、控制編輯方面，其功能更強大、操作處理更簡便；此外，廣播數位化之後，亦可同時提供警報、文字圖像等資訊服務，皆有助於無線廣播與其他傳播媒體之競爭。是以，觀察最新的數位廣播發展趨勢爰為本次出國計畫的關注重點，上百場次的研討會議中，亦挑選與數位廣播相關之重要場次參與。

貳、過程

一、行程概要

本次參加「NAB'2013 美國廣播電視年會」出國期間自台北時間 4 月 7 日至 4 月 14 日止，行程如下：

日期	地點	活動內容
4 月 7 日	台北 → 洛杉磯 洛杉磯 → 拉斯維加斯	（啟程） 於桃園國際機場搭乘中華航空，抵達美國洛杉磯後專車前往拉斯維加斯。
4 月 8 日～11 日	拉斯維加斯	參觀 NAB Show 並參加相關研討會議。
4 月 12 日	拉斯維加斯 → 洛杉磯	（返程） 搭乘專車前往洛杉磯。
4 月 13 日～14 日	洛杉磯 → 台北	（返程） 於洛杉磯搭乘中華航空返國。

二、傳播媒體專業器材展（NAB Show）介紹

本次美國廣播電視年會參展廠商有 1,600 多家，呈現全方位的傳播媒體、資通訊發展面相與跨平台技術整合的趨勢，有數以百計的新產品發表；由於涉及軟硬體升級、技術研發、人材培訓、創新設計等，一同往年吸引了世界各國通訊媒體、影音傳播領域的專業人士熱烈參與，估計超過 10 萬人，另有上千名記者採訪報導。

（一）展覽會場配置

位於 Las Vegas Convention Center 的展覽會場面積約 80 萬平方英尺，今年除研討會場外，共分為 5 個展區，NAB Show 展覽會場平面圖如下：

AS VEGAS CONVENTION CENTER

vel 1 and 2 Floor Plans

NABSHOW®
Where Content Comes to Life

Exhibit Hall Hours
Las Vegas Convention Center (All Halls)
Monday – Wednesday 9 a.m. – 6 p.m.
Thursday 9 a.m. – 2 p.m.

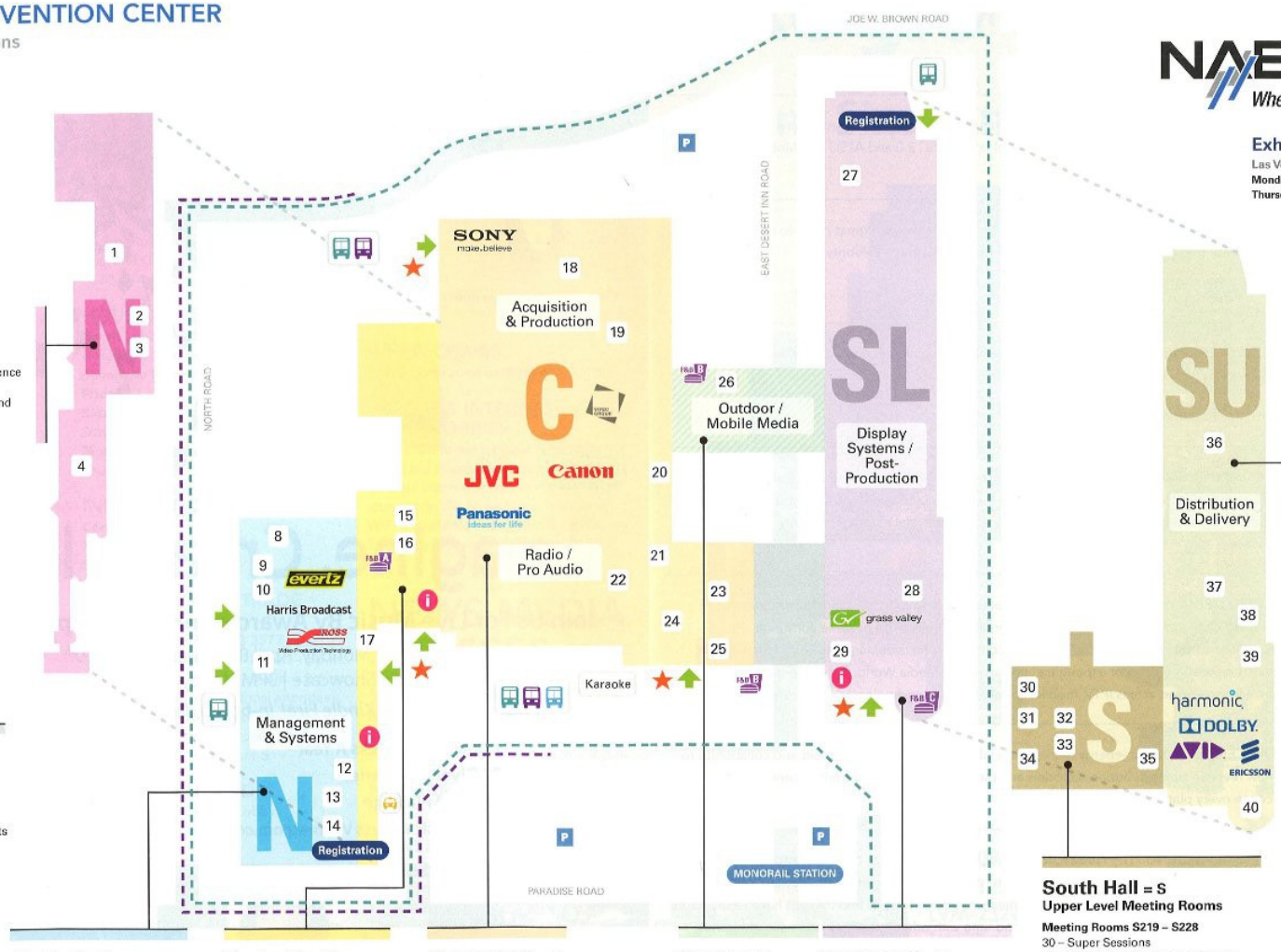

North Hall = N
Upper Level Meeting Rooms
Meeting Rooms N231 – N264
- Broadcast Management Conference
- Newsroom
- Cloud Computing Conference and Disruptive Media Conference
- Post|Production World

Las Vegas Hotel & Casino = H
5 – BEA2013
6 – Career Fair
7 – NAB Show Special Events and General Sessions, Paradise Ballroom

North Hall = N
8 – NAB Labs Futures Park
9 – Mobile TV Pavilion
10 – ATSC TechZone
11 – UK Pavilion c/o Tradefair
12 – Cloud Computing Pavilion
13 – Enterprise Computing Pit
14 – Connect World Media

Central Lobby
15 – International Trade Center
16 – NAB Show Store
17 – Attendee Services

Central Hall = C
18 – KOTRA Pavilion
19 – Bavarian Pavilion
20 – Belgian Pavilion
21 – Pro Audio Pit
22 – French Pavilion
23 – Sprockit
24 – Radio Pit
25 – StartUp Loft

Outdoor / Mobile Media
26 – Beer Garden

South Hall = SL
Lower Level
27 – Post Pit
28 – PlugIn Pavilion
29 – NAB Show Store

South Hall = S
Upper Level Meeting Rooms
Meeting Rooms S219 – S228
30 – Super Sessions
31 – Technology Summit on Cinema
32 – Broadcast Engineering Conference
33 – Military & Government Summit
34 – Creative Master Series
35 – 2014 Space Selection Room S229

South Hall = SU
Upper Level Exhibits
36 – Online Video
37 – French Pavilion
38 – Content Central
39 – Brazil Pavilion
40 – #SMHQ (Social Media Headquarters)

LEGEND
- BADGE HOLDER PICKUP LOCATION
- INFORMATION
- ENTRANCE
- PARKING
- TAXI STAND
- AIRPORT SHUTTLE STOP
- HOTEL SHUTTLE STOP
- SHUTTLE CONNECTOR STOP
- SHUTTLE CONNECTOR ROUTE
- FOOD & BEVERAGE
  - A Luckys
  - B Big Daddy's BBQ
  - C Aces

NAB Show 展覽會場主要分為北中南 3 館，展出內容極為廣泛，包括：廣播電視、電信、多媒體、電影、攝影器材、後製技術等，相關配置如下：

1. 北館（North Hall, N）：展出主題為 Management & Systems，內容包括數位管理設備、節目軟體等。

2. 中央館（Central Hall, C）：展出主題為 Acquisition & Production、Pro Audio、Radio，內容包括節目製作設備、雷射音響設備、數位錄音錄影設備、多媒體電腦與軟體、無線廣播設施等。

3. 南館下層（South Hall Lower Level, SL）：展出主題為 Display Systems、Post-Production，內容包括音響製品、影音遊戲設備、媒體後製與內容產出相關技術、配樂設備、行動娛樂等。

4. 南館上層（South Hall Upper Level, SU）：展出主題為 Distribution & Delivery，內容包括郵政產品數位信號設備、通訊與傳輸設備、寬頻與電信接取技術等。

5. 啤酒園（Beer Garden）：位於南館下層與中央館之間，為戶外及行動多媒體展區（Outdoor / Mobile Media），展示 SNG 轉播車、衛星發射與接收設備、戰場應用轉播車等。

（二）展覽會場剪影

NAB Show 被譽為全球最大的廣播電視產業博覽會，參展廠商及參觀者數量驚人，從以下照片或可略窺一二：

NAB Show展覽會場北館一隅

NAB Show展覽會場中央館一隅

NAB Show展覽會場南館下層一隅

NAB Show展覽會場南館上層一隅

NAB Show戶外及行動多媒體展區一隅

有關HD Radio部分參展廠商

Panasonic東北亞行銷部主任本正治先生介紹P2視訊系統

美國商務部國際商務中心會議室及Central Lobby（位於北館、中央館之間）

三、研討會議紀實

美國廣播電視年會期間除了傳播媒體專業器材展 NAB Show 之外，同時舉行的研討會議是另一大主軸。研討會場位於 Las Vegas Convention Center 南館上層，今年上百場次的研討會議內容相當豐富，包括：廣電工程、廣電管理、雲端內容、數位出版、軍事應用、節目後製、電影技術等；由於時間大都重疊，故與會者僅能選擇自己較有興趣的場次參與。研討會議之主題及日程表如下：

SCHEDULE-AT-A-GLANCE

	SAT APRIL 6	SUN APRIL 7	MON APRIL 8	TUES APRIL 9	WED APRIL 10	THURS APRIL 11
EXHIBITS			PAGE 65			
EDUCATION						
Broadcast Engineering Conference			PAGE 22			
Broadcast Management Conference			PAGE 30			
Cloud Computing Conference			PAGE 34			
Creative Master Series				PAGE 36		
Digital Publishing Workshop				PAGE 52		
Disruptive Media Conference				PAGE 40		
Military & Government Conference				PAGE 42		
Post|Production World			PAGE 48			
P|PW Certification Prep Classes and Exams		PAGE 48				
Technology Summit on Cinema	PAGE 44					
Super Sessions				PAGE 20		
OPEN TO ALL						
General Sessions				PAGE 18		
Connected Media World				PAGE 57		
Info Sessions			PAGE 58			
Official After Parties			PAGE 2			
PITS - Enterprise, Post, Pro Audio & Radio				PAGE 53		
SPROCKIT *Super Session and Disruptive Media Conference Session are not Open to All.*			PAGE 16			
CO-LOCATED EVENTS						
BEA2013			PAGE 2			
Career Day					PAGE 19	
IABM Explores Industry Re-invention with Senior Industry Executives			PAGE 58			
New York Festivals International Film & TV Awards				PAGE 12		
RAIN Summit West		PAGE 2				

承前所述，相對於無線電視、有線電視之數位化進程，我國的無線廣播數位化較為落後。鑑於廣播數位化是當前重要課題，且世界各國亦積極投注人力物力促進發展，因此挑選與數位廣播相關之研討會議參與。

無線廣播數位化相關議題的研討會屬於廣電工程部分（Broadcast Engineering Conference，數十篇論文內容廣泛，標題請參閱附錄），以下僅就數位廣播方面作一介紹與整理。

研討會議現場剪影

據估計國內民眾的廣播收聽率約為四成，與歐美國家高達九成的情況相去甚遠；國人廣播收聽率低於外國的主要原因，應是無線廣播的收聽品質不佳。假如以收聽新聞、資訊或作為背景音樂而言，目前的收聽品質尚可符合聽眾的需求；可是，對於將廣播當作聽覺享受的人來說，若是收聽時總會受到雜訊干擾，便無法滿足他們的期待，特別是在 CD、DVD 等高品質音響設備問世之後，傳統廣播已明顯受到了嚴峻的考驗。如何提供高品質的音訊服務？如何留住聽眾？無線廣播業者已面臨存續關頭，不得不求新求變……而「數位廣播」絕對是致勝關鍵。

顧名思義，「數位廣播」就是將訊號數位化了的廣播節目，是繼調幅（AM）、調頻（FM）之後的第三代廣播傳送技術，源起於 1981 年德國廣播技術研究所（Institut für Rundfunktechnik, IRT），以 Eureka-147 系統針對地面音訊廣播技術進行研究，並於 1985 年開始於慕尼黑進行試播實驗。拜數位壓縮科技之賜，已能克服傳統類比訊號之缺點，更有效運用頻譜、提高音訊品質，挽救收聽率下滑的危機，並提昇廣播相關製造產業的競爭力，「數位廣播」可說是全球廣播之趨勢。

數位廣播除了音質清晰之外，還能傳送與節目相關的圖文資訊，滿足聽眾對廣播多元化的需求。由於數位廣播的頻寬遠大於傳統廣播，便可依據節目的性質，將一段頻率切割後，提供不同節目同時播出，而更有效率地使用無線電波。

數位廣播也能夠利用頻寬傳送與節目內容無關的圖文影音資訊，可以廣泛應用於交通、金融、教學等各方面，開創新的商業營運模式。此外，在收聽傳統調幅、調頻

廣播時，鄰近地區的收聽頻率必須不同，才得以避免同頻干擾；不過，數位廣播可利用衛星校準技術建立單頻網，即使在不同縣市間長距離的移動，聽眾仍可以使用同一個頻率收聽廣播節目，對開車族而言相當方便。

英國是最早開始經營數位廣播電臺的國家，於 1995 年開播，許多國家陸陸續續起而效尤，例如：德國（1999）、比利時（1997）、西班牙（2000）、荷蘭（2003）、義大利（2003）、南韓（2005）、中國大陸（2006）、波蘭（2006）、法國（2008）、澳洲（2009）等。目前全世界的數位廣播，依據技術的差異性，大致可分為 5 種：

(一)DAB（Digital Audio Broadcasting，數位音訊廣播）：根據 Eureka-147 標準發展而成，受到最多國家的採用。

(二)DMB（Digital Multimedia Broadcasting，數位多媒體廣播）：包含 S-DMB（Satellite-DMB，衛星數位多媒體廣播）及 T-DMB（Terrestrial-DMB，無線數位多媒體廣播）兩種，以 DMB 技術為基礎，是 2008 年北京奧運所採用的標準。

(三)IBOC（In-Band-On-Channel，帶內同頻）：美國發展的傳輸標準，其最大特色是與既有 AM、FM 頻段相容，不必重新申請或指配新頻段，直接在原本頻段即可將訊號數位化。

(四)ISDB-T（Terrestrial Integrated Services Digital Broadcasting，整合服務數位廣播）：以 COFDM(PSK/QAM)調變技術為基礎，是日本數位廣播、數位電視所採用的系統。

(五)DRM（Digital Radio Mondiale，全球數位廣播）：屬於 AM 調幅系統的數位化技術，處理 30MHz 以下的頻段。

上述美規「帶內同頻」IBOC 系統，目前普遍稱之為 HD Radio，因為與類比頻段相容（可將既有廣播頻段中播出類比節目所剩餘的頻寬，播出數位編碼後的節目，同樣的音訊由現有的類比與新的數位廣播訊號同時傳送出去，稱為 Simulcasting），所以業者僅需擴充數位訊號發射機，並對既有塔台、天線作些許調整，即可播出數位化節目，將節省相當多的成本；由於不必更換頻段，數位與類比訊號可同時以原頻發射，因此新舊市場過渡亦較平順。另一方面，HD Radio 因數位訊號所需功率較小，系統訊號編碼功能又強，爰可將彼此間交互干擾降至最低，是以抗干擾性較好，成音品質又佳。

其實，HD Radio 是基於 20 世紀 90 年代的技術（如：2G），當其他競爭領域的技術不斷提高的同時（如：3G，或進一步演變成 4G），HD Radio 同樣也要與時俱進。HD Radio 目前的發展有以下四大重點：

(一)發揮最大的性能；

(二)滿足消費者的期望；

(三)提昇國際間的接受度；

(四)帶動廣播產業的成長。

以智慧型手機或其他移動、可攜式設備（如：汽車音響、桌上型收音機）皆能收訊，並且保證聲音清晰，是 HD Radio 技術在廣播領域中最具競爭力的原因之一。而如何再提高 HD Radio 的收聽範圍和音訊品質是今年研討會的熱門議題，也是 HD Radio 技術是否被世界各國普遍採納的主要原因。

Digital PowerRadio 公司於研討會議中發表先進的接收技術，可降低 HD Radio 的雜訊比率（Signal-to-Noise Ratio, SNR）以提高播音品質；這些最新技術不需要改變既有的廣播傳輸格式或基礎設施，只需更換收音機的部分晶片。該公司並建議可藉由以下四大面向改進現有的系統與標準：

(一)Decoding of System Control Data Sequence；

(二)Adaptive and Iterative Channel Estimation；

(三)SISO（Soft-Input Soft-Output）List Decoding of Convolutional Codes；

(四)Soft Decoding of Reed-Solomon Codes。

經過嚴謹的數值分析，其模擬結果證明上述改進方式確實可行。Digital PowerRadio 公司另提出新觀念——IRA 碼（Irregular Repeat-Accumulate code），亦可有效改善 HD Radio 全數位化之標準。

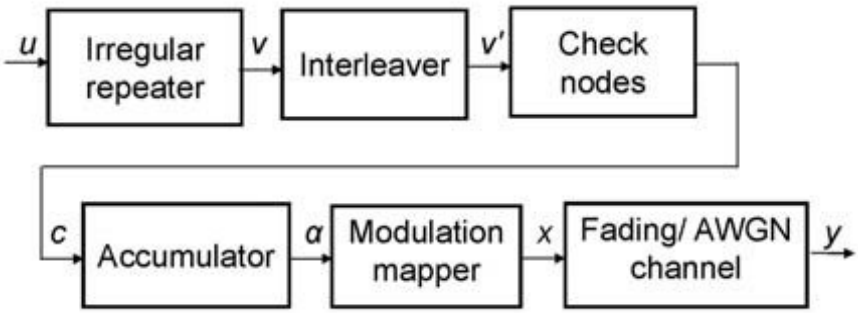

IRA編碼示意圖

此外，iBiquity Digital 公司則提出如何透過 HD Radio 訊號支援緊急警示傳達機制，流程概念圖如下：

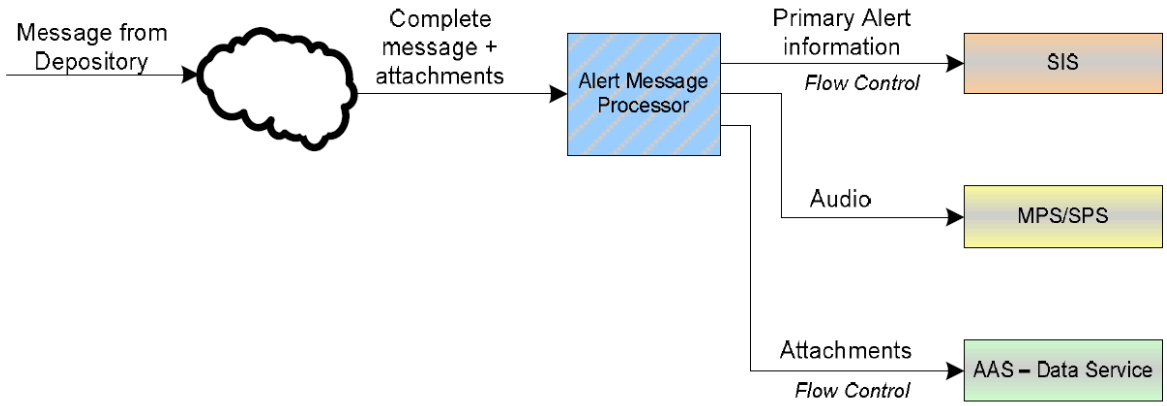

iBiquity Digital 公司同時提出了詳細的系統協定與控制示意圖：

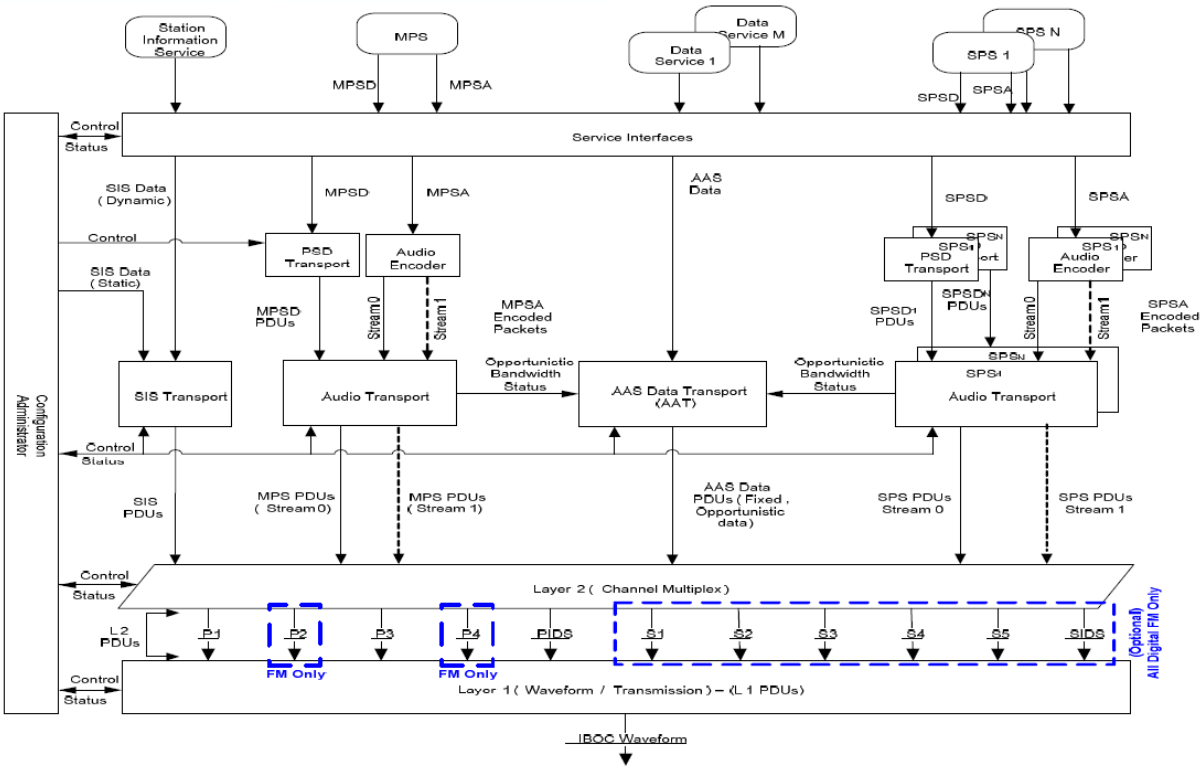

參、心得及建議事項

一、美國傳播媒體專業器材展 NAB Show 的展覽空間寬敞、格局方正，明顯區分展示主題，使不同廠商齊聚一堂又不見紛亂，規劃相當用心；諸多器材設備在現場均能尋獲且廠商眾多可讓買家同時比價並一次買足，對買賣雙方都很方便。此外，NAB 安排 11 種不同路線的巴士接送服務，於會場至飯店間來回穿梭，提供與會者免費搭乘，十分周到。以上皆值得我國舉辦各種博覽會時學習。

二、HD Radio 的利基之一是數位廣播收音機的價格不高，有助於普及化的推動。然而，在一般聽眾已習慣類比廣播的情形下，除非是具有吸引力的節目內容，否則聽眾花錢購買另一台收音機的意願不會太高；若市場前景不佳，廣播業者投入建設與經營的意願也同樣不高。此一問題互為因果，確實需要謹慎思考解決。

三、數位廣播未來應是結合多媒體傳輸，乃至於和 Internet、GSM、PC、GPS、3G 通訊等結合，提供更高層次的服務，整合休閒、娛樂、資訊、通訊等型態，讓廣播不再只有聲音而包含更多的服務應用，朝向多元化發展；如果數位廣播僅著眼於聲音的服務將是自我侷限，市場會越來越小。

四、我國數位廣播推展不順利的原因，是在於業者並沒有找到好的營運模式，聽眾也還沒有培養出購買數位廣播收音機的觀念，導致已拿到籌備許可的業者一一退出數位廣播市場。今後我國在數位廣播發展策略的方案選擇上，其一是直接推動數位多媒體廣播，也許透過數位電視的普及，讓廣播服務可以一併延伸至數位音訊廣播另一種是參考英國的作法，由政府輔導業者推動數位化，仍是先從語音做起，再依據市場與技術發展之趨勢，逐一增加數據（視訊）服務。兩者互有利弊，還須集思廣益、通盤考量。

五、總之，數位廣播可改善傳統調頻、調幅廣播的音質，以及收訊品質不穩定的缺點，同時也是世界各國努力研究的方向，我國當然也應該迎合此一趨勢。但是，無論是採用歐規系統或美規系統，國內無線廣播數位化不單只是技術性的問題，實則包含營運模式調整、數位內容產製、法規管制架構檢討等結構性的問題，除了本會之外，還需由其他相關部會協力推動，方能訂出明確的決策與配套措施，帶動廣播產業持續發展。